MORSØ

1412, 1442, 1452

PEJSEN
ren hygge

1400 N/EN Generelt (1412)

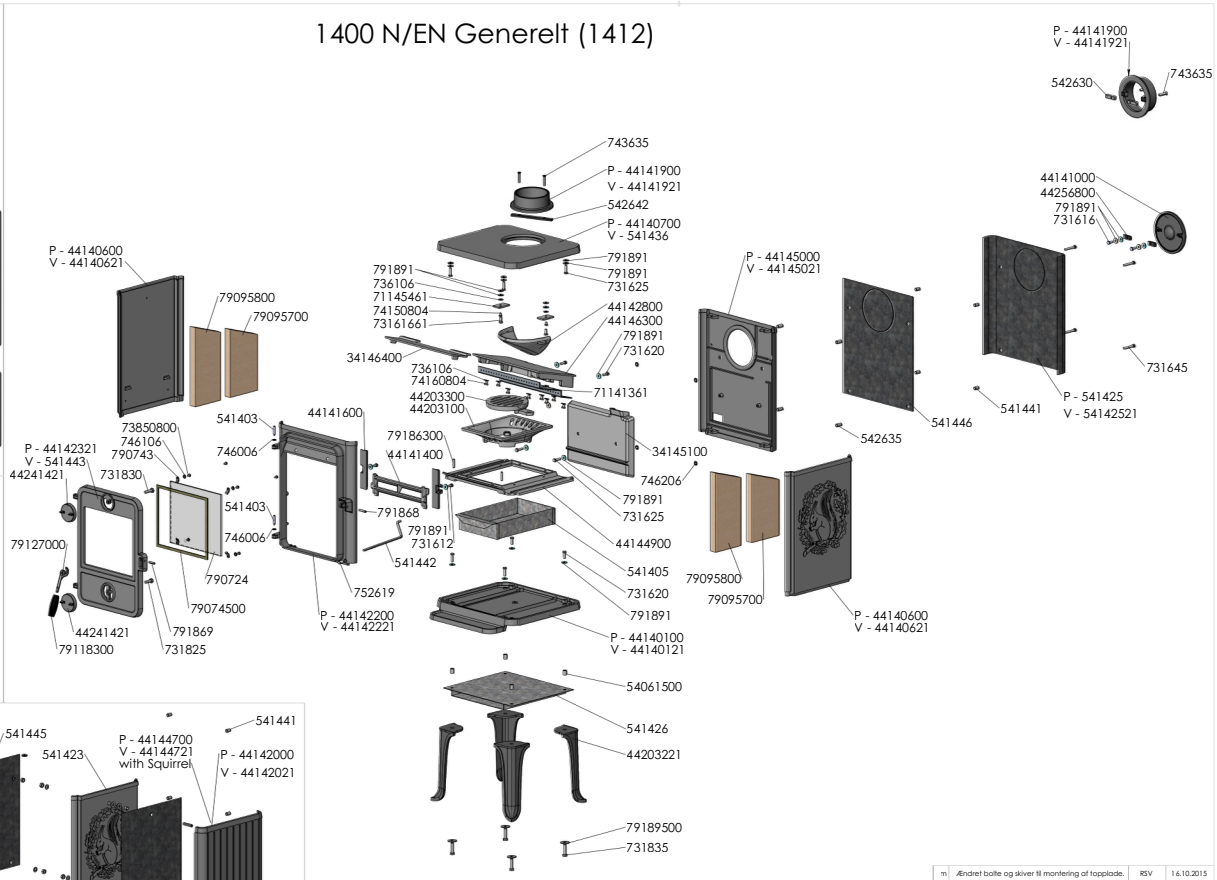

1452 N/EN

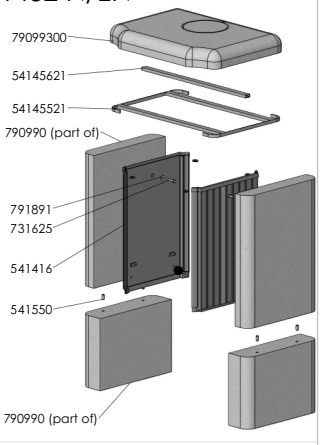

1400 DIN/EN

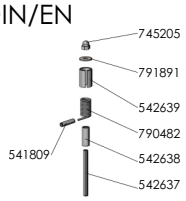

1442 N/EN

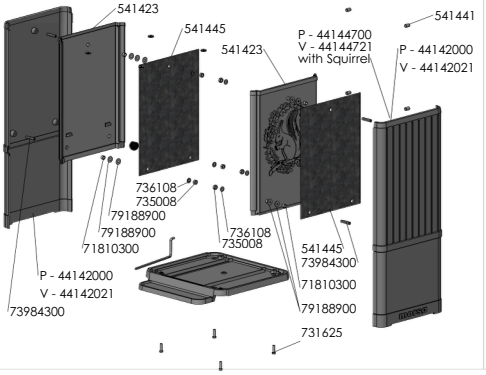

Rev.	Revisionstekst:	Sign.:	Dato:
m	Ændret bolte og skiver til montering af tapplade.	RSV	16.10.2015
l	Ændret fra pos. numre til varenumre.	RSV	13.11.2014
k	Ændret længde og matr. til A2 på pos. 105.	RSV	06.09.2013
j	Ændret længde på pos. 73 & pos. 80.	TOL	30.04.2013
i	Added 8 Washers Pos. 34 at stainless Baffle Plate.	RSV	2011.03.21

Materiale:		Titel: Reservedelstegning 1412-1442-1452 N/EN Morsø 1400	Konstr.: RSV 07.11.2006
Vægt:			Tegnet:
Modelnr.			Tegn.format: A2
Tegningstype:			Målforhold: –
Filplacering:	C:\Working\1400 Serietegninger\1400.iam	morsø Jernstøberi & Metalindustri	Varenr.: –
			Tegningsnr.: 1400-543 m

Denne tegning tilhører Morsø Jernstøberi A/S og må ikke afhændes, udlånes eller kopieres uden firmaets skriftlige tilladelse

Udskriftsdato: 16-10-2015